Skizze zur Anbindung von Gnarrenburg

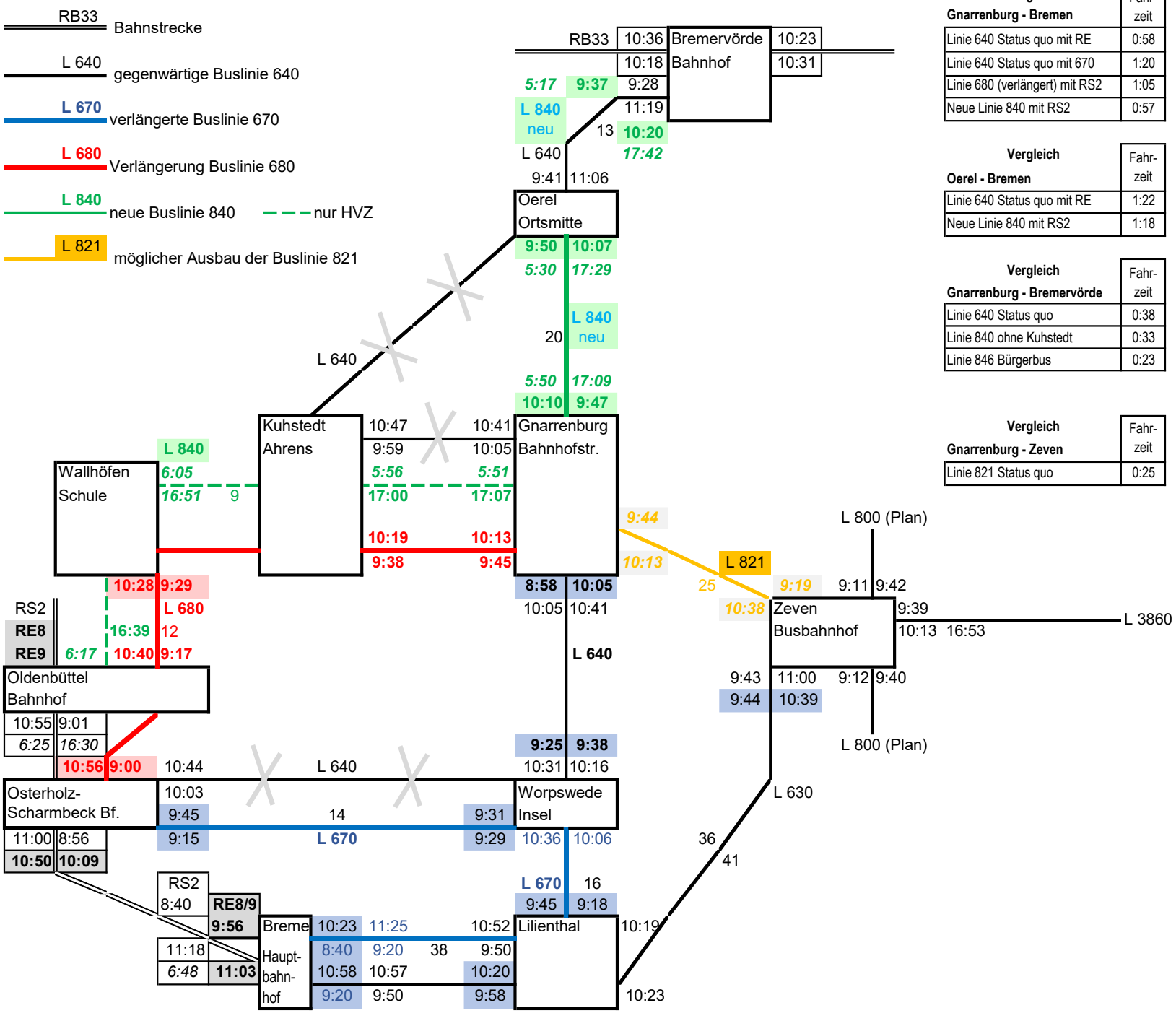

Vergleich Gnarrenburg - Bremen	Fahrzeit
Linie 640 Status quo mit RE	0:58
Linie 640 Status quo mit 670	1:20
Linie 680 (verlängert) mit RS2	1:05
Neue Linie 840 mit RS2	0:57

Vergleich Oerel - Bremen	Fahrzeit
Linie 640 Status quo mit RE	1:22
Neue Linie 840 mit RS2	1:18

Vergleich Gnarrenburg - Bremervörde	Fahrzeit
Linie 640 Status quo	0:38
Linie 840 ohne Kuhstedt	0:33
Linie 846 Bürgerbus	0:23

Vergleich Gnarrenburg - Zeven	Fahrzeit
Linie 821 Status quo	0:25